Studnia kanalizacyjna DN1000

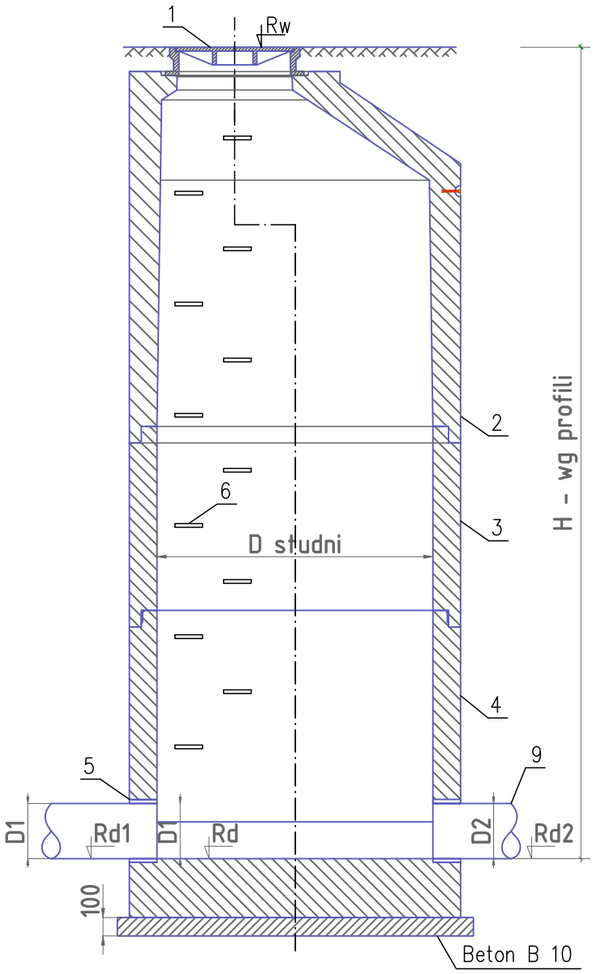

Studnia kanalizacyjna DN1000 z przepadem zewnętrznym

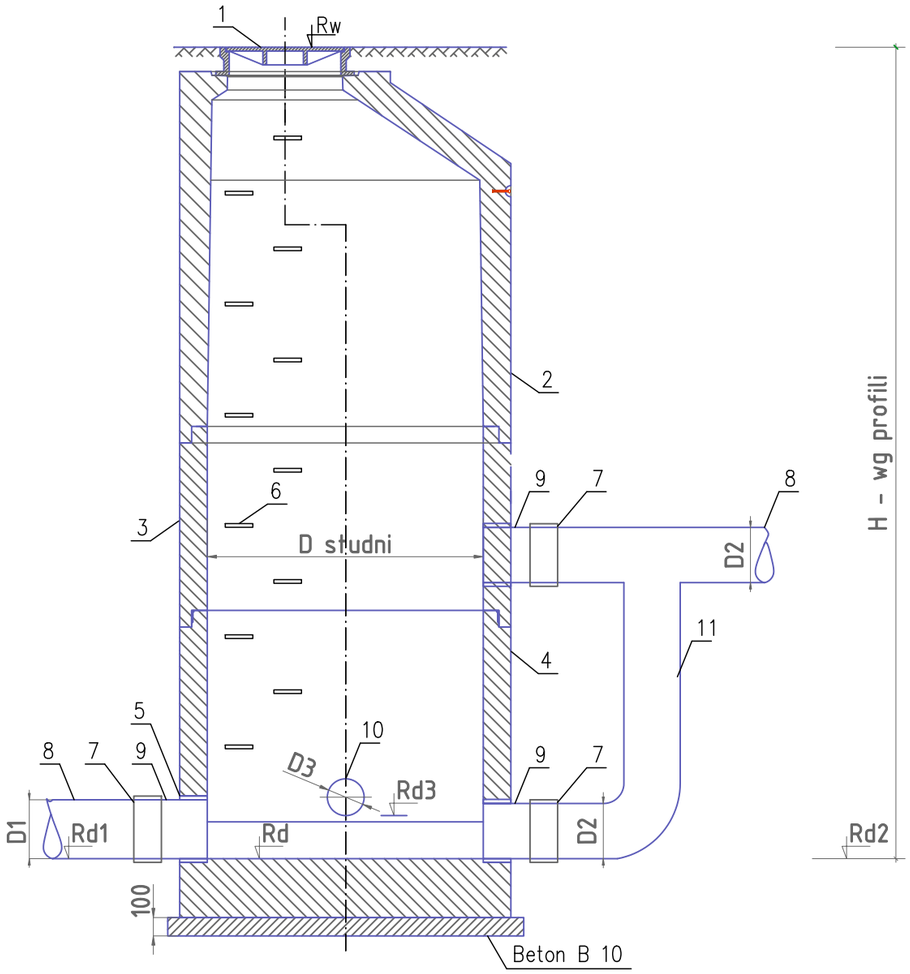

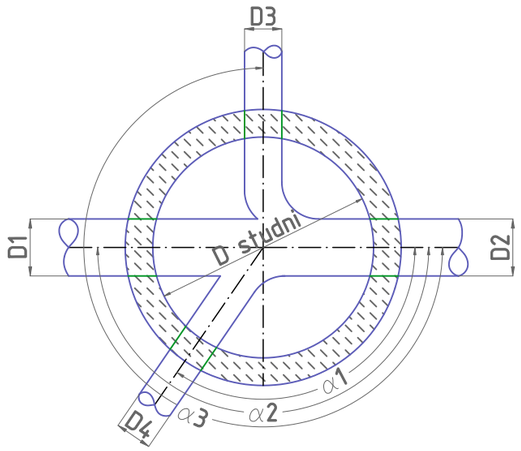

Rozmieszczenie wylotu i wlotów

H – głębokość studni [m]
α1,2,3 – kąty wlotów względem wylotu według profili
Rw – rzędna wpustu/terenu [m n.p.0 W]
Rd – rzędna dna studni według profili [m n.p.0 W]
Rd 1,2,3,4 – rzędna dna wlotu/wylotu według profili [m n.p.0 W]

L.p.	Nazwa
1	Właz żeliwny D400
2	Kręgozwężka
3	Krąg betonowy
4	Monolityczna podstawa studni
5	Przejście szczelne
6	Stopnie złazowe żeliwne/powlekane
7	Manszeta KeraMat typu 2B
8	Rura kanalizacyjna ø200
9	Rura kanalizacyjna ø200
10	Rura kanalizacyjna ø200
11	Przepad zewnętrzny

Obiekt:
„Rozbudowa Zespołu Szkolno-Przedszkolnego - budowa blubu dzielącego „Słoneczko" wraz z oddzielnymi przyłączkowymi;
- wraz z rozbiórką i budową nowego odcinka sieci kanalizacji sanitarnej oraz sieci wodociągowej;
- wraz z instalacjami wewnętrznymi: wodno-kanalizacyjnymi, centralnego ogrzewania, gazowymi, wentylacji mechanicznej i klimatyzacji, elektroenergetycznymi, teletechnicznymi;
- wraz z zagospodarowaniem terenu w tym z: małą architekturą, placem gospodarczym, placami zabaw, ogrodzeniem wewnętrznym, ogrodzeniem dwustronnym, konstrukcją wsporczą - dźwiękiem i drogą wewnętrzną z miejscami postojowymi w Bolci 12 szt. (11 miejsc + 1 dla Cafe);
- wraz z instalacjami zewnętrznymi: przyłączem kanalizacji sanitarnej, przyłączem wodociągowym, przyłączem gazowym i przyłączem elektroenergetycznym;
na dz. o nr 714/2; 714/2; 714/4, fragment dz. o nr 715; j. ewid. Wola Zabierzowska, obręb 0 w Woli Zabierzowskiej w gminie Niepołomice."

Inwestor:
GMINA NIEPOŁOMICE
Plac Zwycięstwa 13
32-005 Niepołomice

Data: MAJ 2025

MANECKI ARCHITEKCI
S. P. Z O. O. UL. WIELOPOLE 18B 31-072 KRAKÓW NIP: 6762574406 E-MAIL: ARP.BIURO@GMAIL.COM TEL.: (12) 422 55 70

FUNKCJA	NAZWISKO	NR UPRAW.	SPECJALNOŚĆ	PODPIS
Projektant generalny:	dr inż. arch. M.MANECKI	MPOIA/036/2009	Architektura	
Współpraca projektowa:	mgr inż. S.GUBAŁA	MAP/0229/POOS/13	Sanitarna	
Sprawdzający:	mgr inż. M. KUSAK	MAP/0476/PWBS/19	Sanitarna	

Stadium: PROJEKT TECHNICZNO-WYKONAWCZY

Treść rysunku: SCHEMAT STUDNI KANALIZACYJNEJ

Skala: -:-

Nr rysunku: PK-03